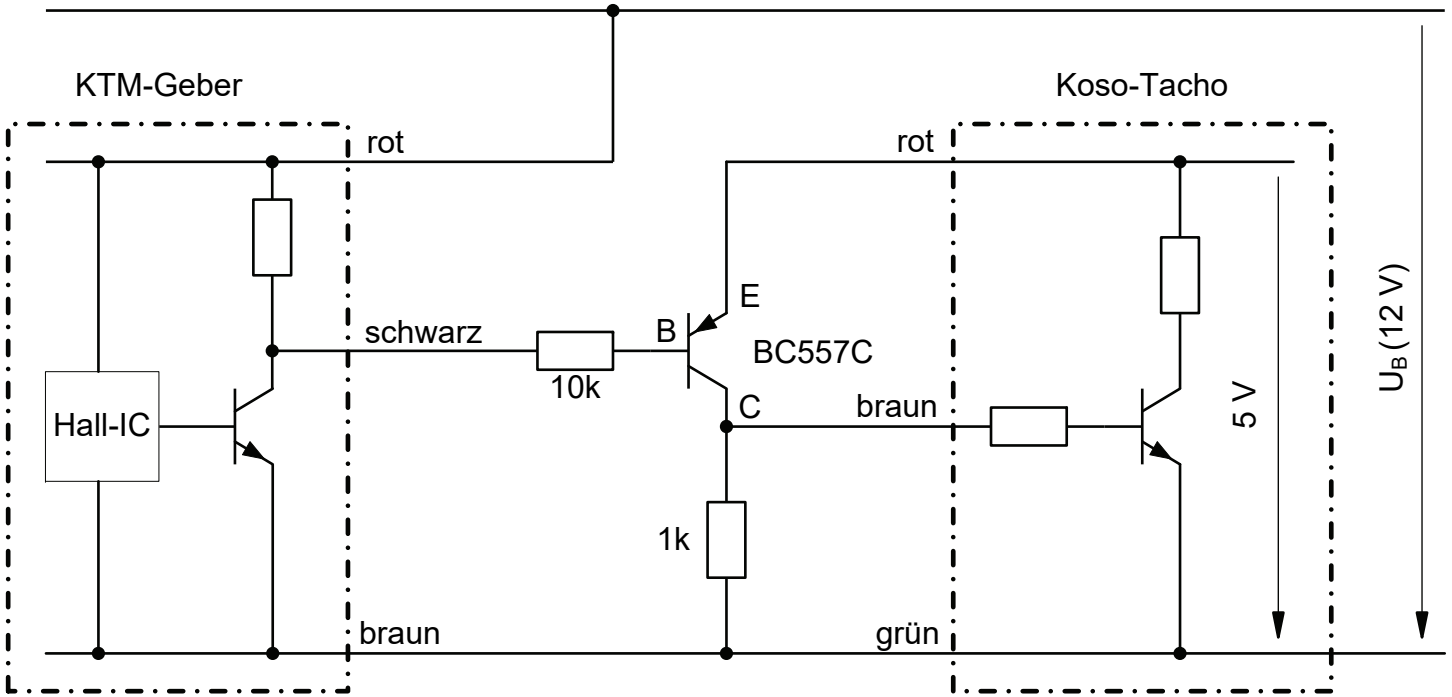
KTM-Geber
Koso-Tacho
rot
rot
schwarz
10k
B
E
BC557C
C
braun
Hall-IC
1k
braun
grün
5 V
U_B (12 V)

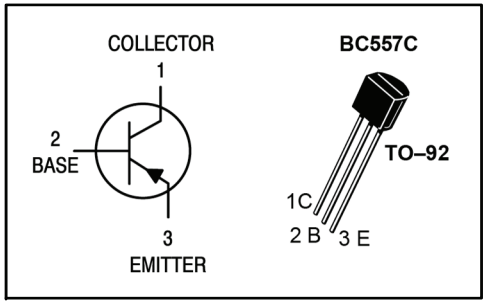
COLLECTOR
1
2
BASE
3
EMITTER
BC557C
TO–92
1C
2 B
3 E